FICHE PRODUIT

APPUI R360 REXLAN

Code : **533099**	Groupe article : **3A 326 A05**		
Dessiné le : **31/08/04**	Par : **M.L.D**		
Version du : **08/12/08**	Version : **10**		
Référence à la norme : **NF P 98-052**			
Utilisation : **Appui de fenêtre**	Tolérance générale ± **0.5** sauf indications	Poids : **24,0 kg/mL**	

CELTYS BÉTONS INDUSTRIELS

DT4000.1
du 22/06/12

IMPORTANT :
Il appartient au client de vérifier que les moyens de manutention proposés sur le produit sont en adéquation avec ses accessoires réglementaires de levage (nature, résistance, répartition) et ses conditions de manutention et de stockage.
L'entreprise doit également prendre en compte les éventuels efforts particuliers sur son chantier (effets dynamiques, chocs, terrains accidentés, etc..)

LES REJINGOTS SONT REHAUSSEES A CHAQUE MOULE NEUF
DEROGATION POUR ACCEPTATION DES REJINGOTS PRECEDENTS JUSQU'AU PROCHAIN MOULE (ancienne fiche technique valable dans ce cas là)
validité fiches 533099 et 533099 bis

R .HIRRIEN Le05.09.08

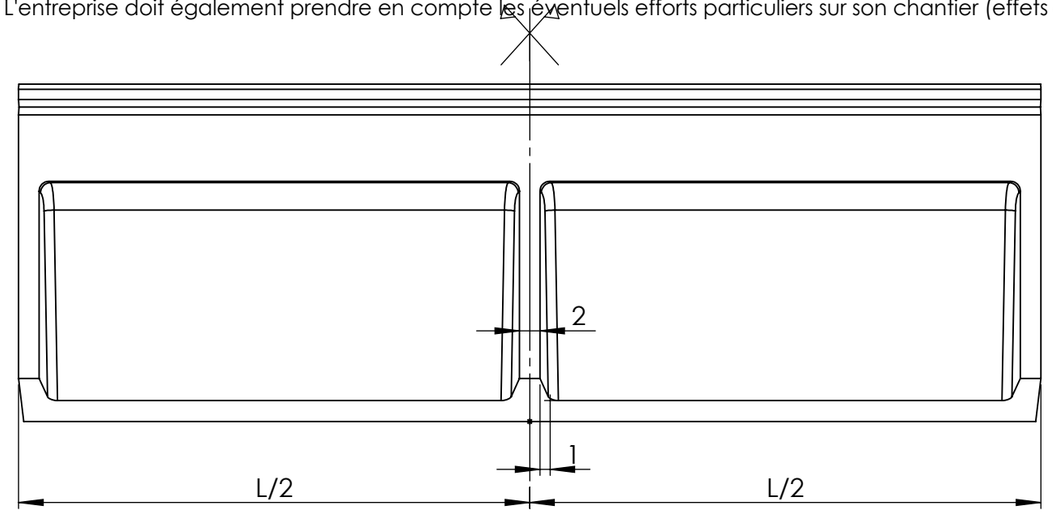

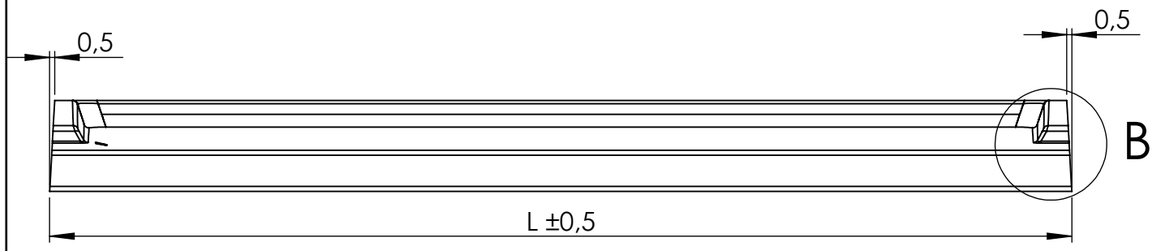

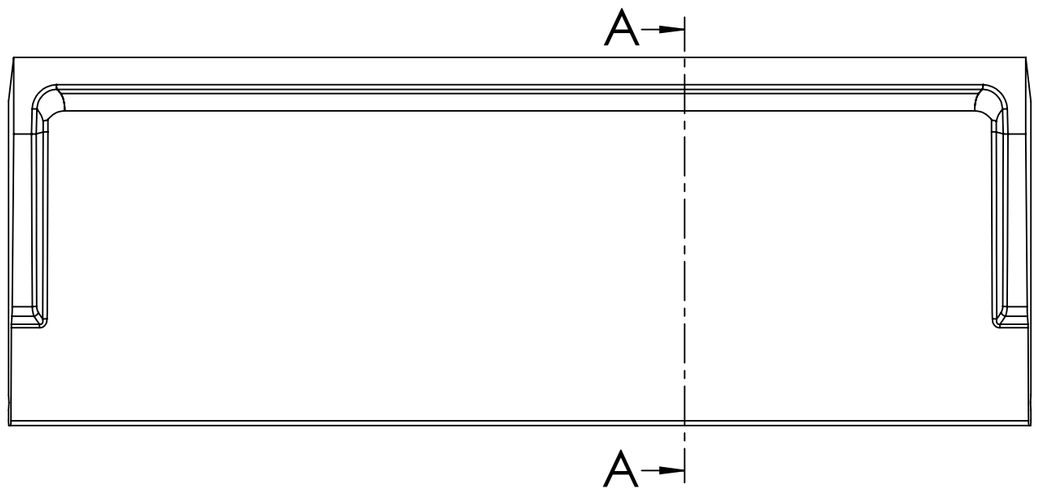

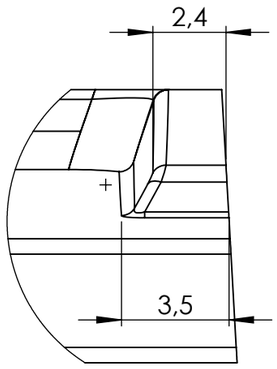

DETAIL B

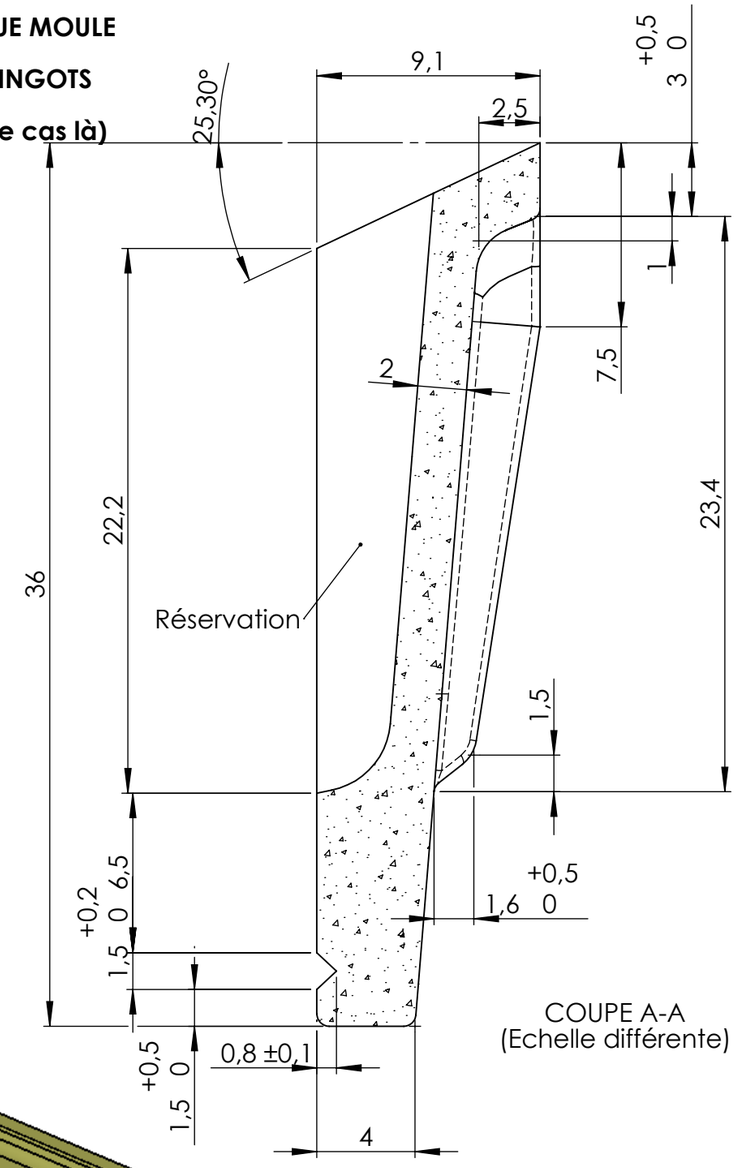

COUPE A-A
(Echelle différente)

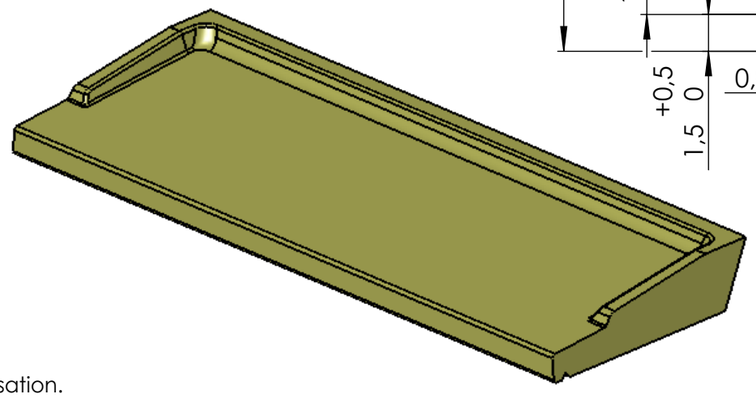

Ce document est notre propriété et ne peut être ni reproduit ni communiqué à des tiers sans notre autorisation.