CELTYS BÉTONS INDUSTRIELS	Code: **541653**	Groupe article: **3A326A09**	Modifications	Date	Page: 1/1
FICHE TECHNIQUE PRODUIT	Dessiné le: **28/10/08**	Par: **RH**	**pente à 50°**	**12/10/16**	DT4001.6
	Vérifié le: **26/04/17**	Par: **RH**	**décrochement de 1 cm**	**20/02/17**	
	Qualifié le: **26/04/17**	Version: **7**			
	Référence à la norme: **NF P98-052**				

APPUI R340 ARRONDI REX L 1.00 A 1.90

Poids: **23 kg/ml** | Utilisation: **APPUI FENETRE** | Tolérance générale ± **0.3** sauf indications

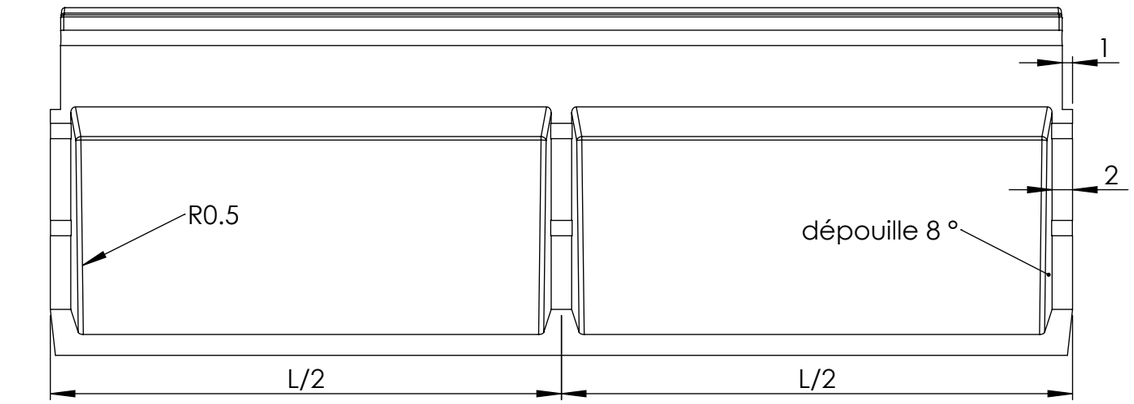

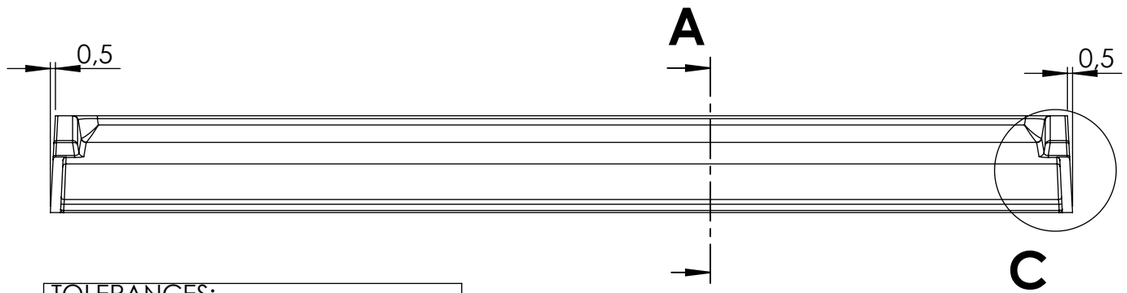

TOLERANCES:

Planéité d'ensemble: <4mm/2m
Bosse et flache: <2mm/20cm

COUPE A-A

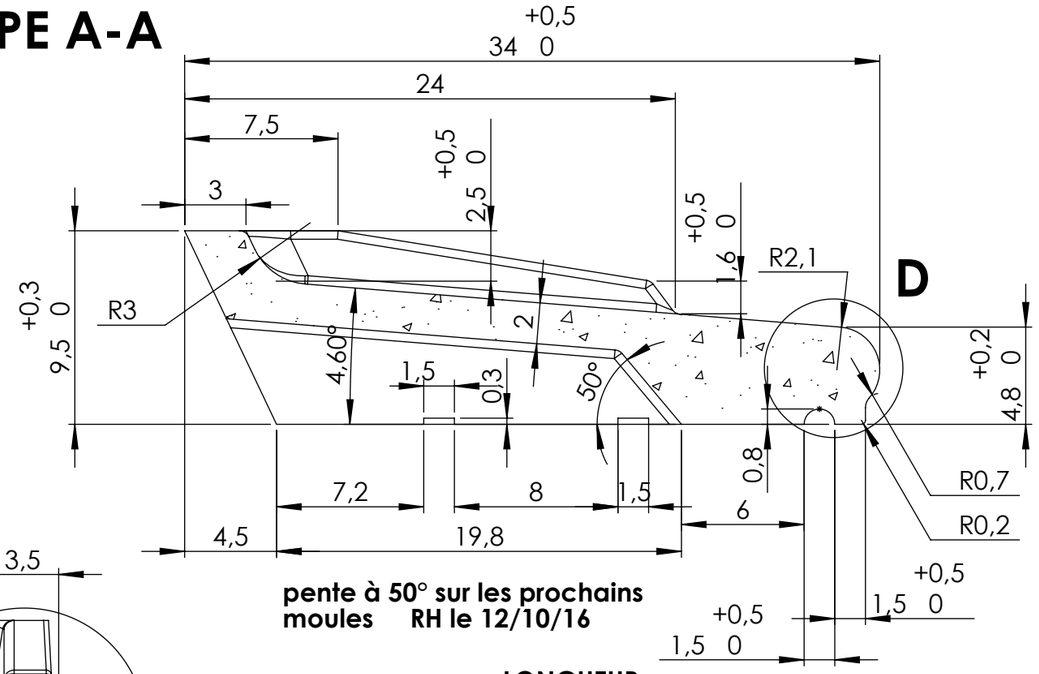

pente à 50° sur les prochains moules RH le 12/10/16

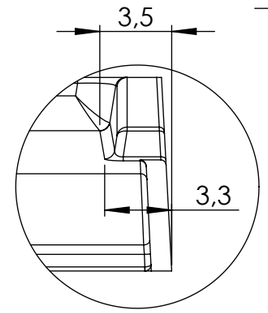

DÉTAIL C

LONGUEUR

100 cm vu décrochement 24.04.17
110 cm vu décrochement 24.04.17
120 cm vu décrochement 13.04.17
130 cm vu décrochement 13.04.17
140 cm vu décrochement 11.04.17
150 cm vu décrochement 24.04.17
160 cm vu décrochement 24.04.17
170 cm vu décrochement 11.04.17
180 cm vu décrochement 24.04.17
190 cm vu décrochement 26.04.17

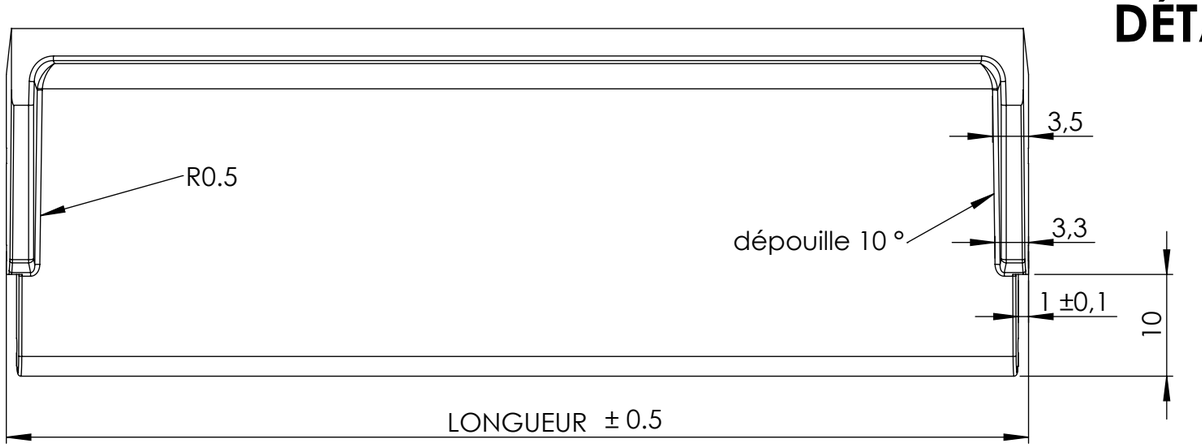

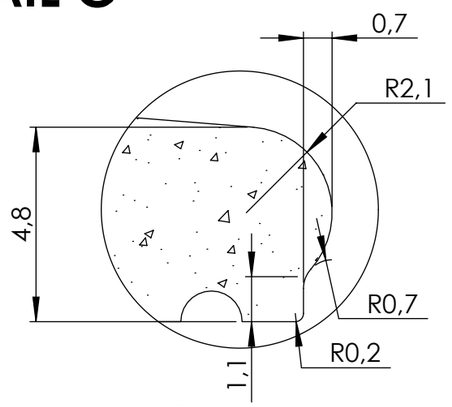

DÉTAIL D

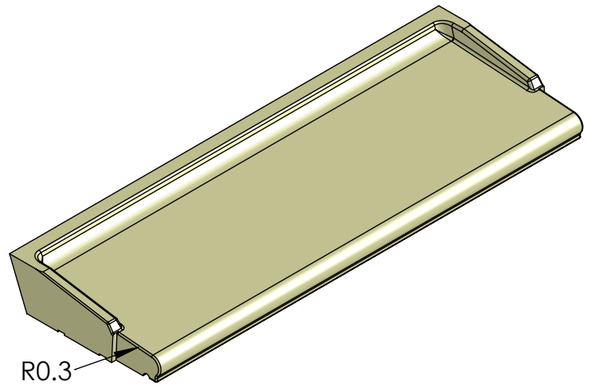

Ce document est notre propriété et ne peut être ni reproduit ni communiqué à des tiers sans notre autorisation.