CELTYS BÉTONS INDUSTRIELS FICHE TECHNIQUE PRODUIT	Code: **541686**	Groupe article: **3A326A09**	Modifications	Date	Page: 1/1
	Dessiné le: **17/11/08**	Par: **RH**	**décrochement de 1cm**	**20.02.17**	DT4001.6
	Vérifié le: **07/06/18**	Par: **RH**	**tolérances de hauteur ±0.5**	**07/06/18**	
	Qualifié le: **07/06/18**	Version: **4**			
	Référence à la norme:				

APPUI R380 ARRONDI REX L 0.50 A 0.90	Poids: **27 kg/ml**	Utilisation: **APPUI FENETRE**	Tolérance générale ± **0.3** sauf indications

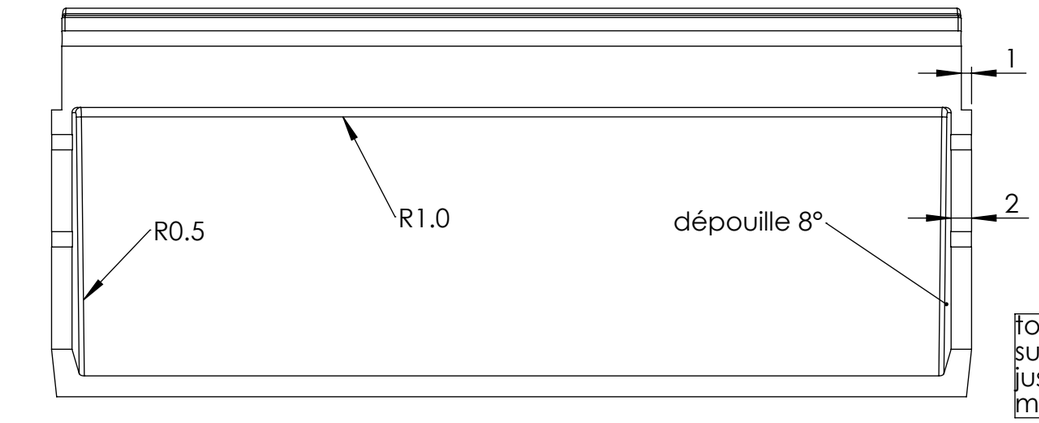

COUPE A-A

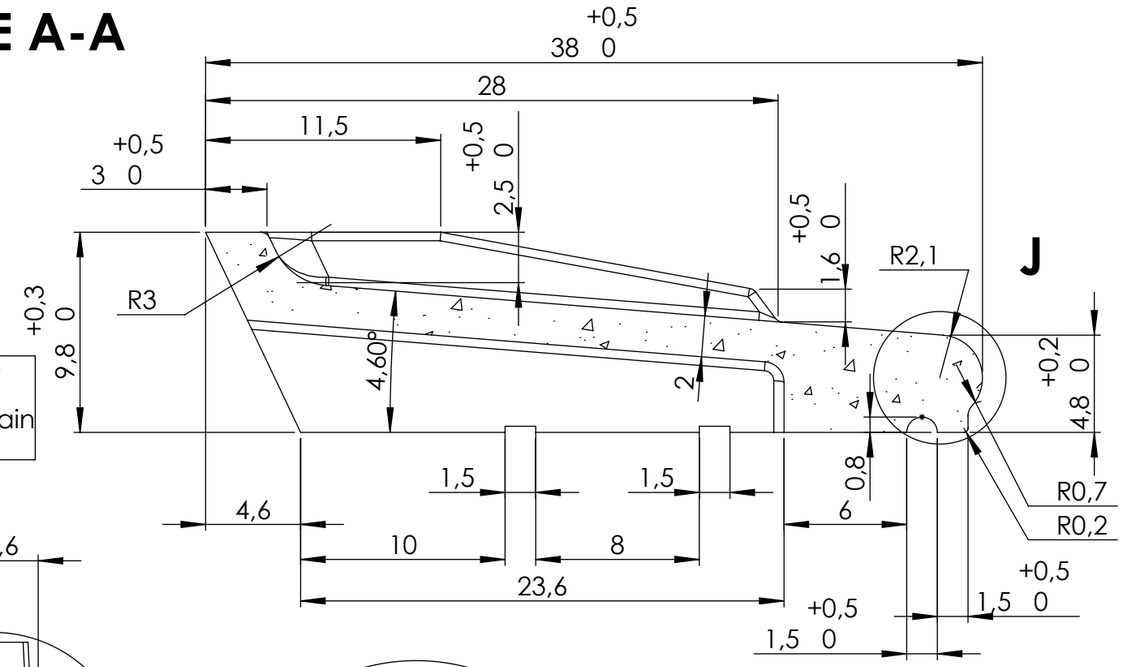

tolérances ±0.5 sur la hauteur jusqu'au prochain moule

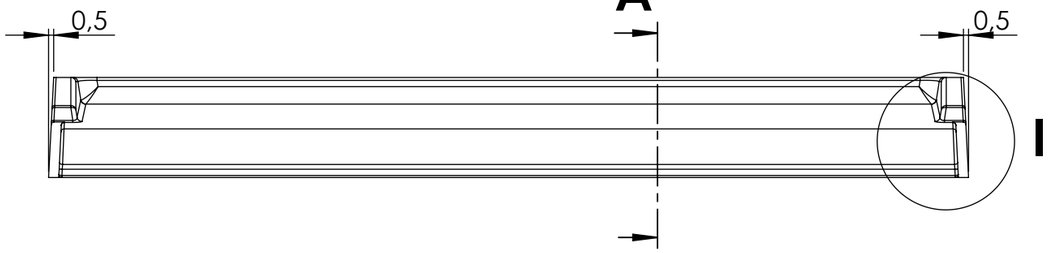

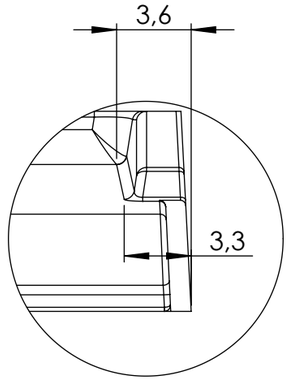

DÉTAIL I

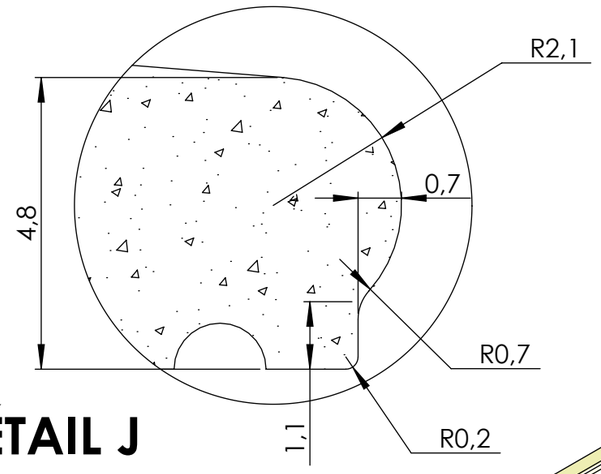

DÉTAIL J

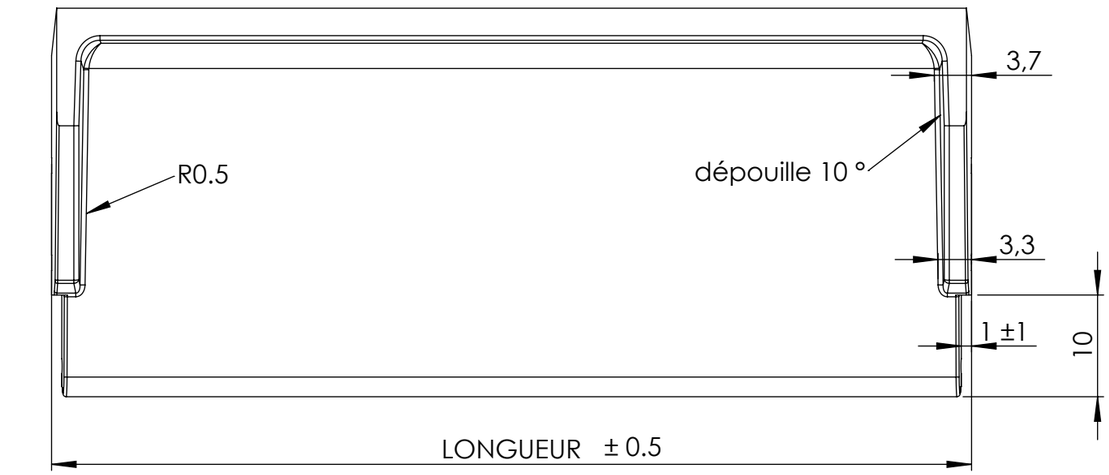

TOLERANCES:

Planéité d'ensemble: <4mm/2m
Bosse et flache: <2mm/20cm

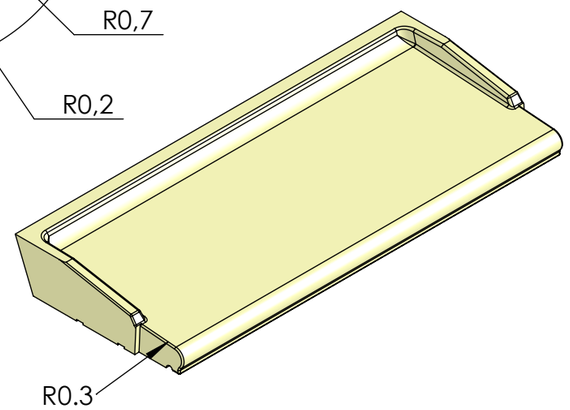

Ce document est notre propriété et ne peut être ni reproduit ni communiqué à des tiers sans notre autorisation.