FICHE PRODUIT **APPUI R'Light 360 0.40/0.50M REXLAN**	Code : **C106365**	Groupe article : **AMQ**	CELTYS	Page: 1/1
	Dessiné le : **14/12/16**	Par : **RH**		DT4000.1 du 22/06/12
	Version du : **12/04/23**	Version : **3**		
	Référence à la norme : **NF P 98-052**			
Utilisation :	Tolérance générale ± **0,2** sauf indications	Poids : **11 kg**		

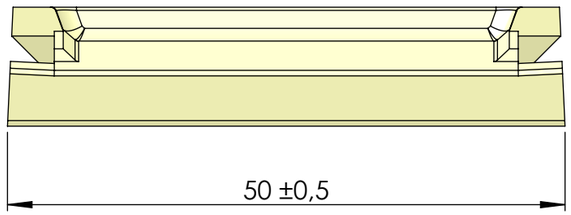

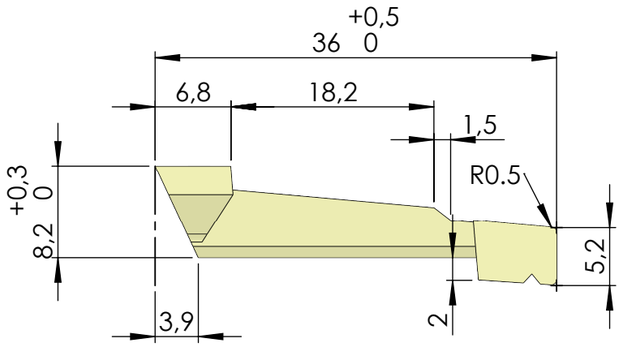

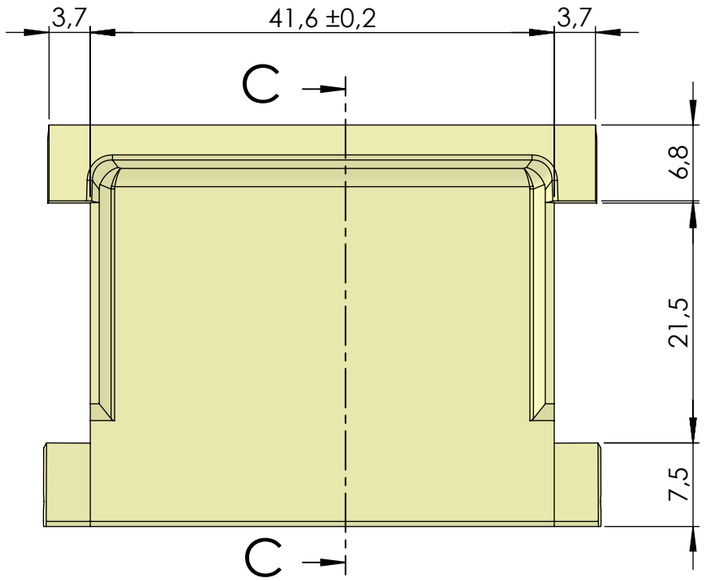

COUPE C-C

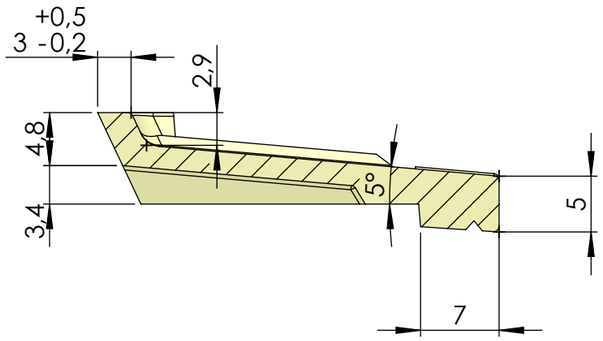

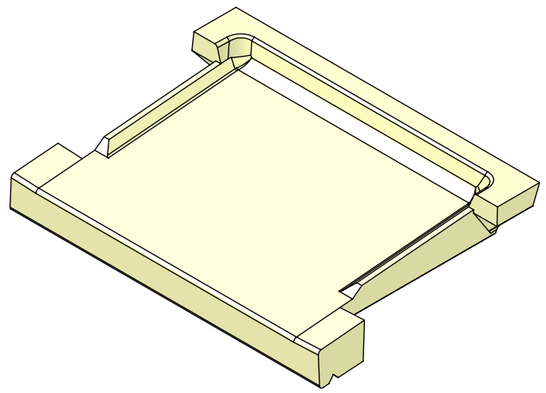

Ce document est notre propriété et ne peut être ni reproduit ni communiqué à des tiers sans notre autorisation.