| FICHE PRODUCT<br>**APPUI R'Light 360 0.90/1.00M REXLAN** | Code : **C106370** | Groupe article : **AMQ** | CELTYS | Page: 1/1 |
|---|---|---|---|---|
| | Dessiné le : **15/12/16** | Par : **RH** | | DT4000.1<br>du 22/06/12 |
| | Version du : **12/04/23** | Version : **3** | | |
| | Référence à la norme : **NF P 98-052** | | | |
| Utilisation : | Tolérance générale ± **0,2** sauf indications | Poids : **23 kg** | | |

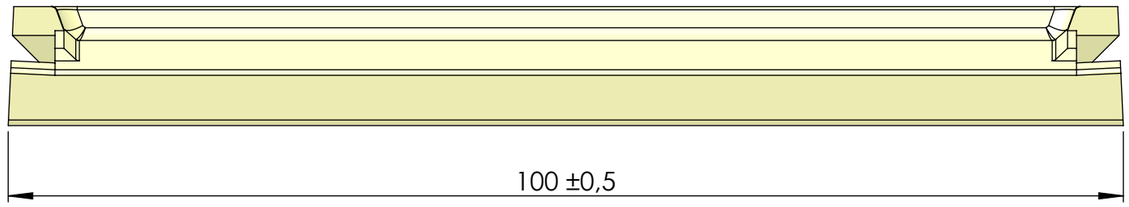


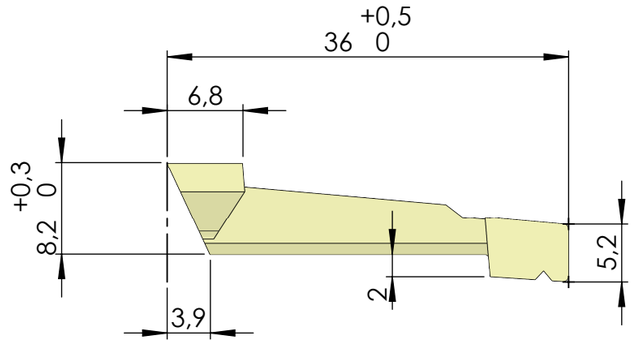


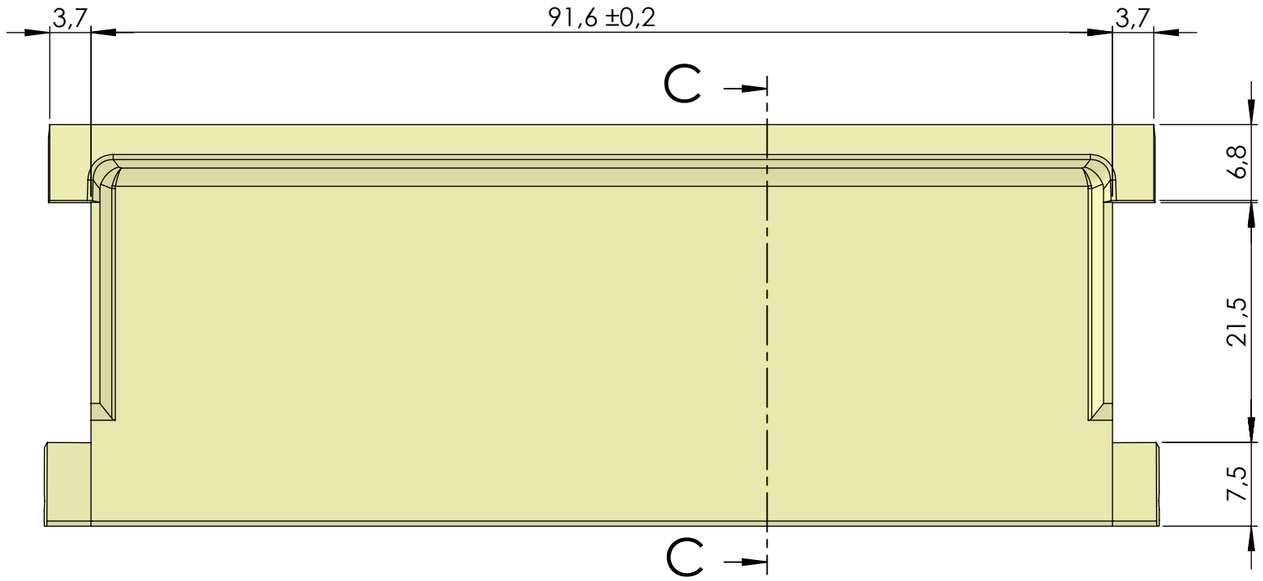


**COUPE C-C**

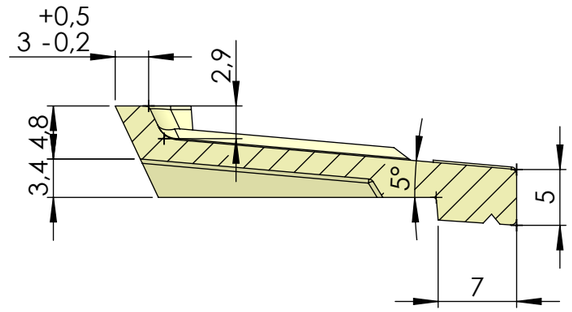


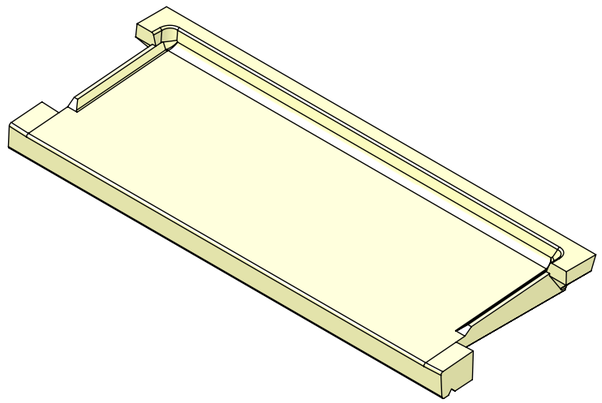

Ce document est notre propriété et ne peut être ni reproduit ni communiqué à des tiers sans notre autorisation.