FICHE PRODUIT

APPUI R'Light 360 1.30/1.40M REXLAN

Code : **C106374**	Groupe article : **AMQ**		
Dessiné le : **15/12/16**	Par : **RH**		
Version du : **12/04/23**	Version : **3**		
Référence à la norme : **NF P 98-052**			
Utilisation :	Tolérance générale ± **0,2** sauf indications	Poids : **34 kg**	

CELTYS

Page: 1/1

DT4000.1
du 22/06/12

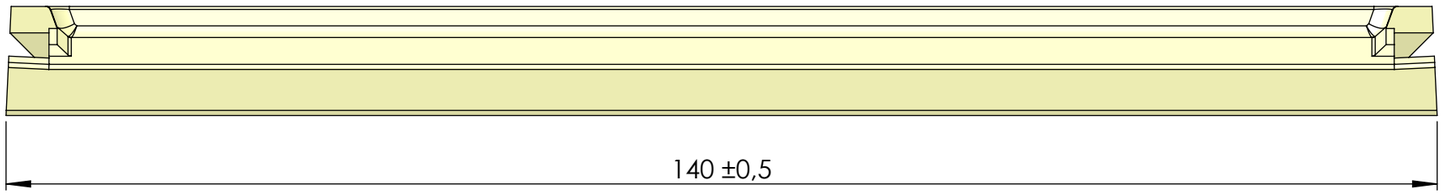

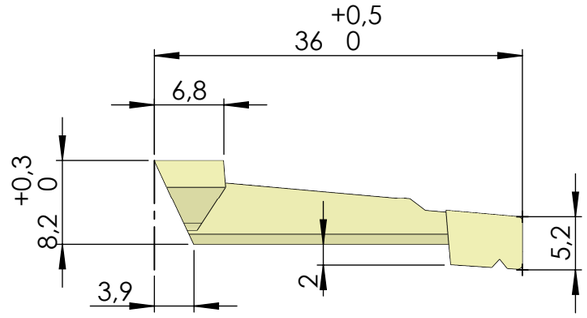

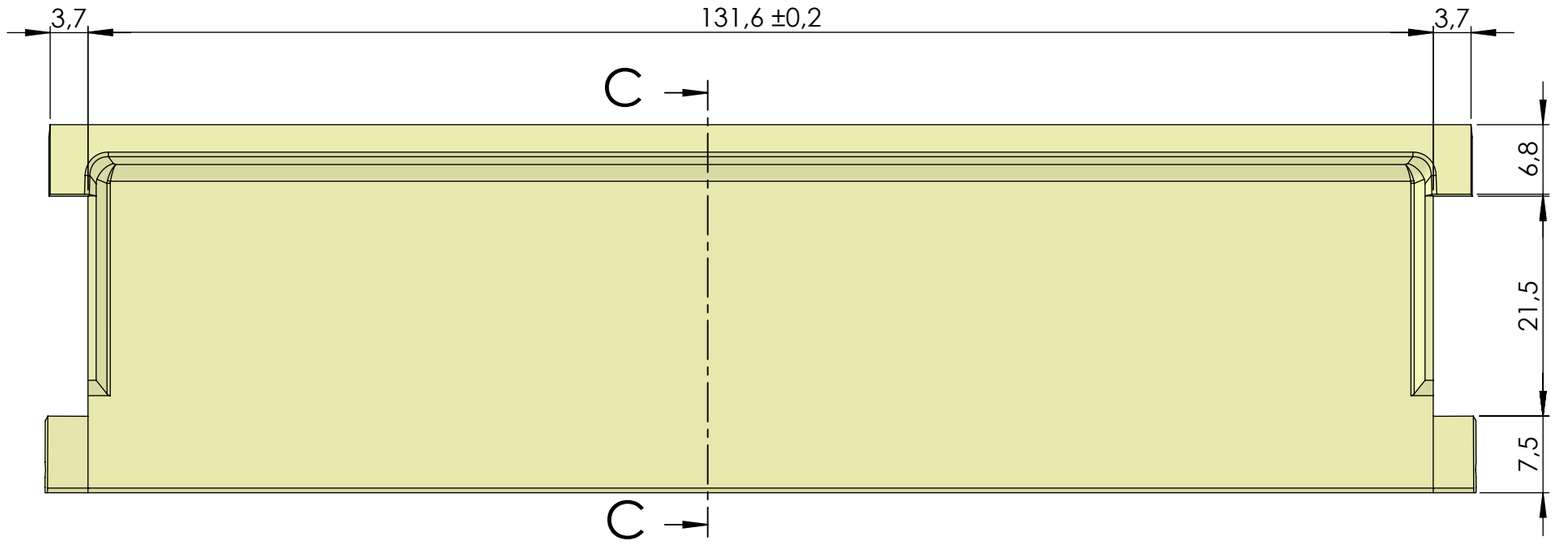

COUPE C-C

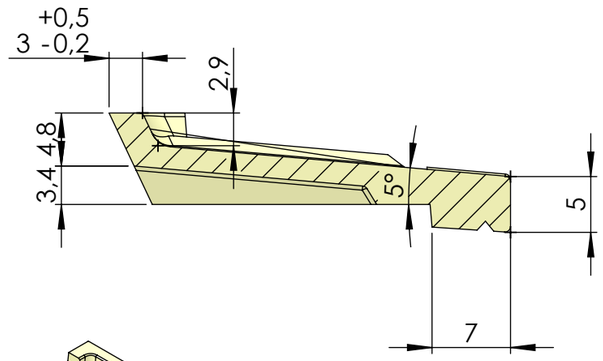

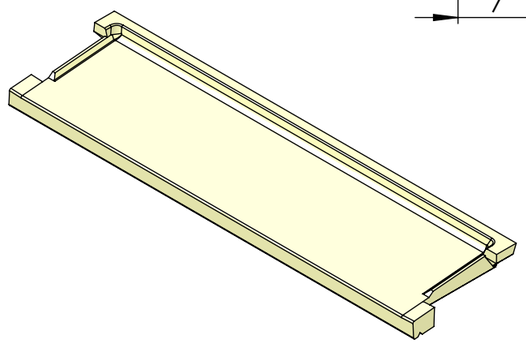

Ce document est notre propriété et ne peut être ni reproduit ni communiqué à des tiers sans notre autorisation.