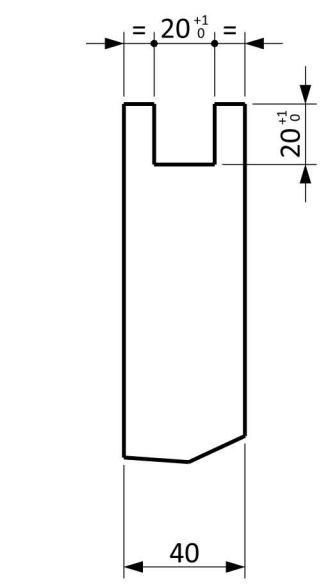

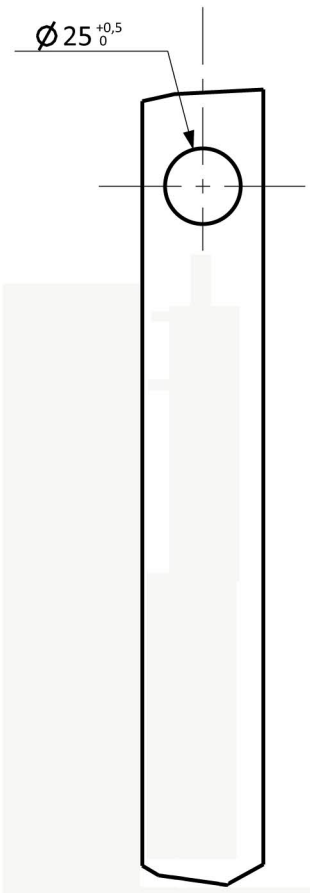

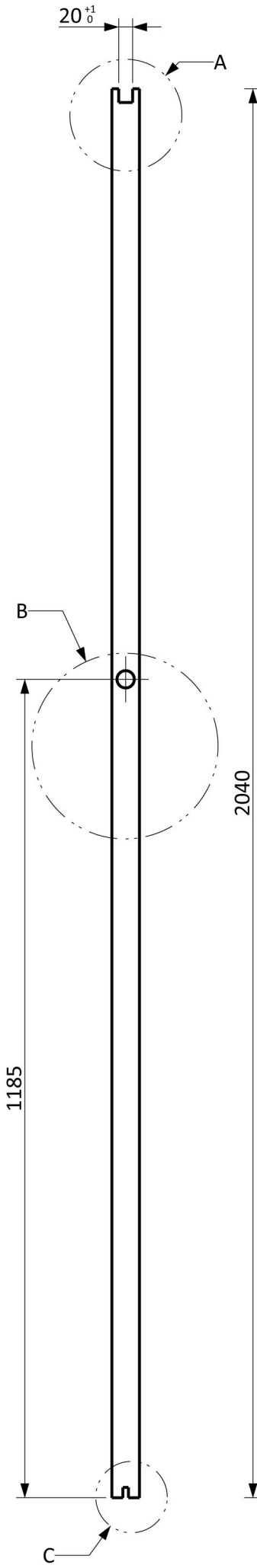

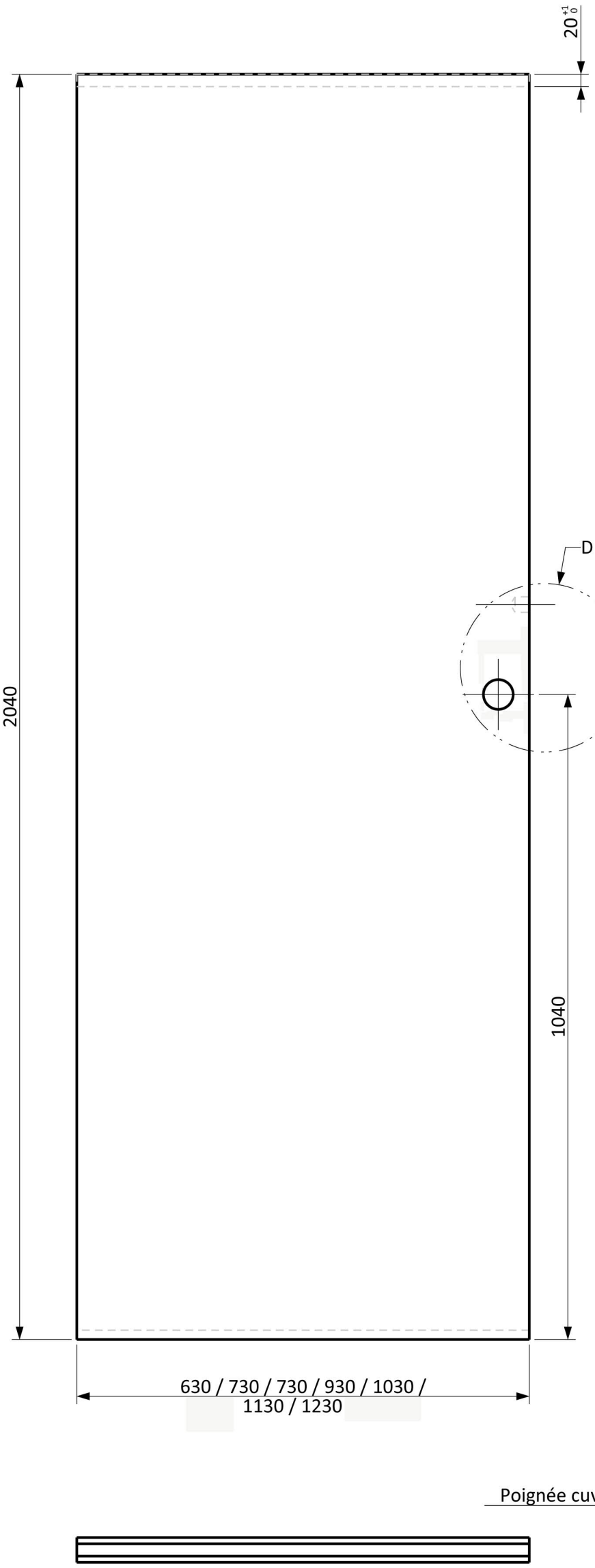

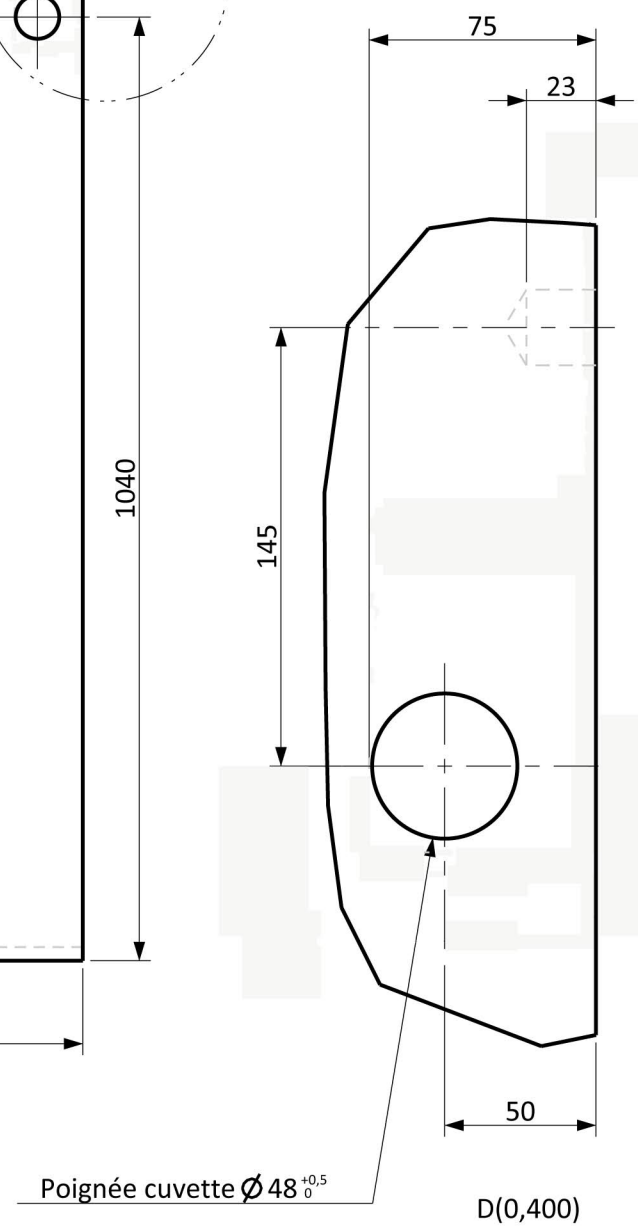

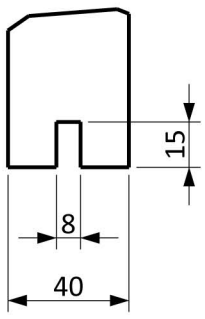

14/06/2017	CLR	modif rainurage haut de porte - rainurage 20x20 continu de série
25/09/2015	CLR	Creation du plan
Date	*Dessinateur*	*Observations*

Matiere : Sapin_du_Nord

Traitement :

Epaisseur : 40,000 mm

Tol Gen. : ±1

Masse : 23,721 kg

Porte 2040x40
Pour Châssis affleurant

Echelle : 0,120

Format : A3

N° Plan : 15C0101

Phase : PROD

Indice : B - 0

Folio : 1/1

GROUPE DEYA

SAS EDAC
ZI Les Grands Champs
B.P. 66 - 79260 LA CRECHE
Tél : (33) 05 49 25 54 33
Fax : (33) 05 49 25 14 49

TOUTE REPRODUCTION ET DIFFUSION SONT INTERDITES SANS NOTRE AUTORISATION ECRITE